CATÁLOGO

SALAS

ÍNDICE

Salas esquineras 3

Salas 3-2 14

Salas 3-2-1 21

Sofás camas 27

SALAS
ESQUINERAS

ALAMO
MUEBLES

Sala Oporto Atenas

$15,990

Dimensiones

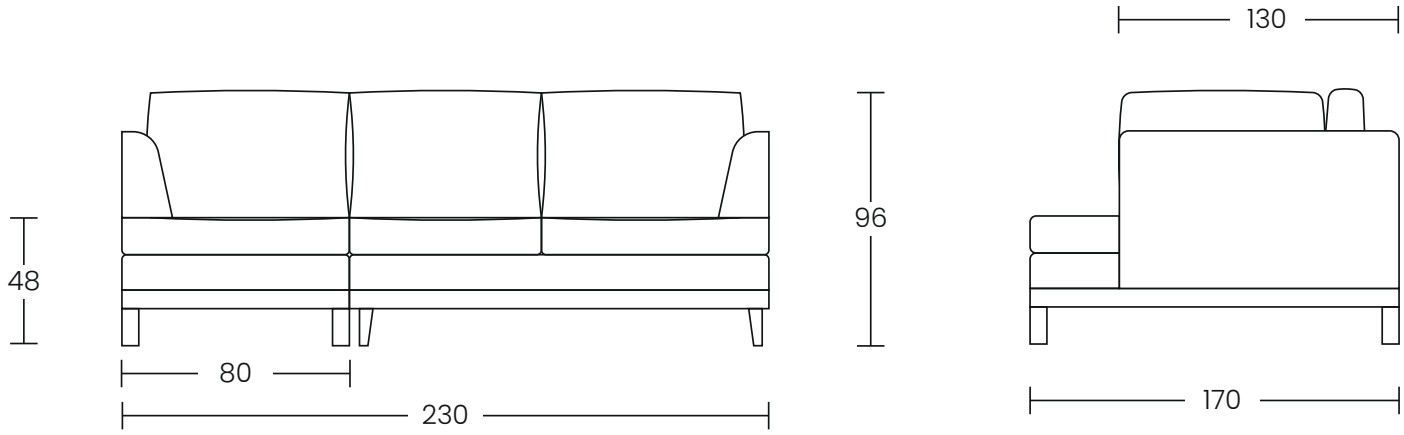

Materiales

Estructura de madera de pino.
Tela oat poliester.
Acojinamiento de poliuretano Euro en densidad 40.
Relleno delcron siliconizado.

Color

Oat Poliester

Orientación

Derecha e Izquierda

ALAMO MUEBLES

Sala Montecarlo

$13,990

Dimensiones

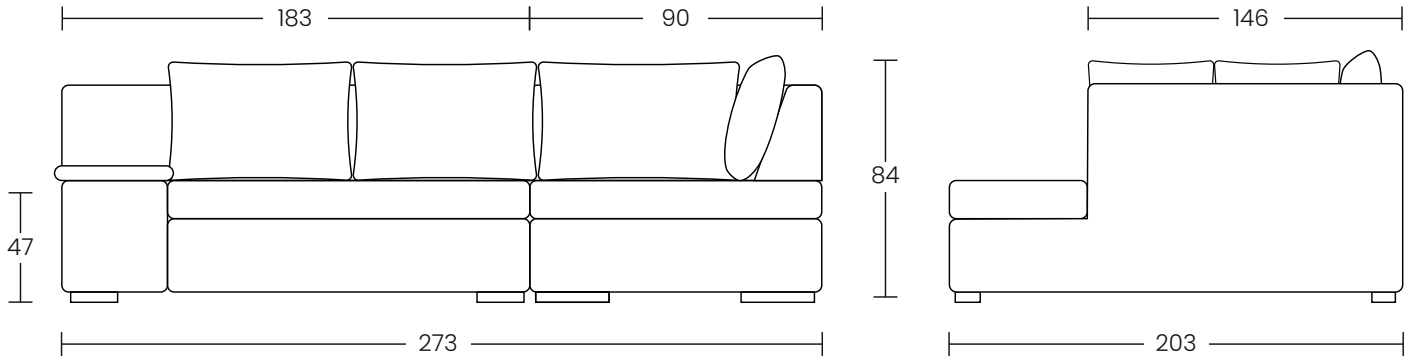

Materiales

Estructura de madera de pino.
Tela SD-0020-Grey Poliester.
Acojinamiento de poliuretano Euro en densidad 40.
Relleno delcron siliconizado.

Color

Gris RD 18

Orientación

Derecha

ALAMO MUEBLES

Sala Loft Gris Charcoal

$14,990

Dimensiones

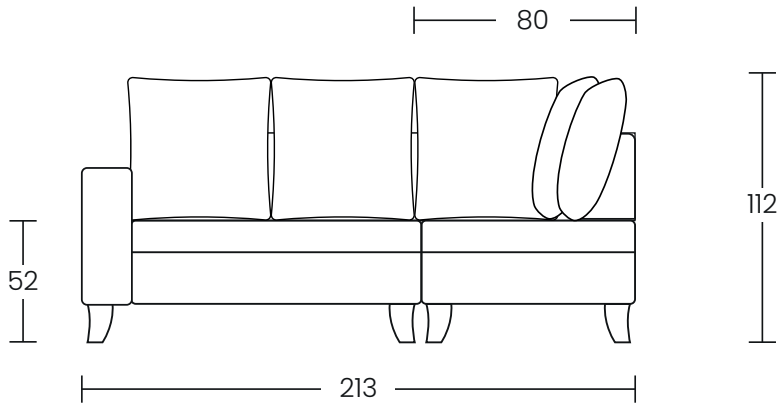

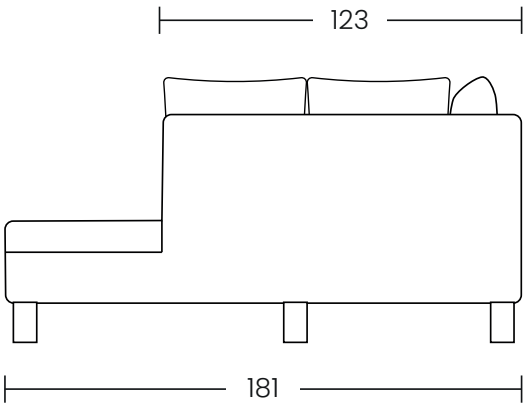

Materiales

Estructura de madera de pino.
Tela Grass Glow Charcoal
Acojinamiento de poliuretano Euro en densidad 40.
Relleno delcron siliconizado.

Color

Gris Charcoal

Orientación

Derecha

ALAMO MUEBLES

Sala Londres

$13,990

Dimensiones

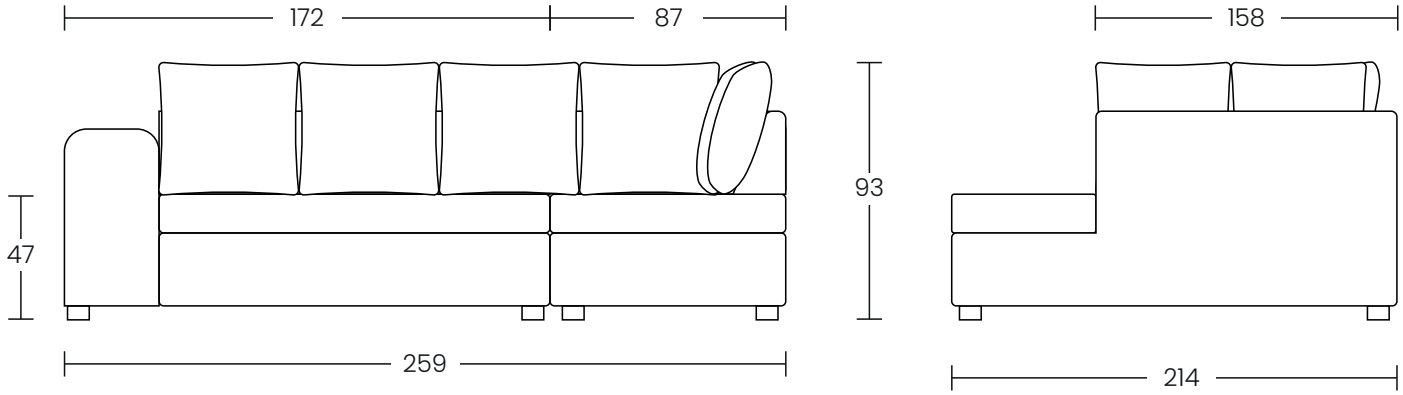

Materiales

Estructura en madera de pino estufada.
Tela Tipo linato.
Acojinamiento de poliuretano Euro en densidad 40.
Relleno delcron siliconizado.

Color

Gris

Orientación

Derecha

ALAMO MUEBLES

Sala Cozumel

$11,990

Dimensiones

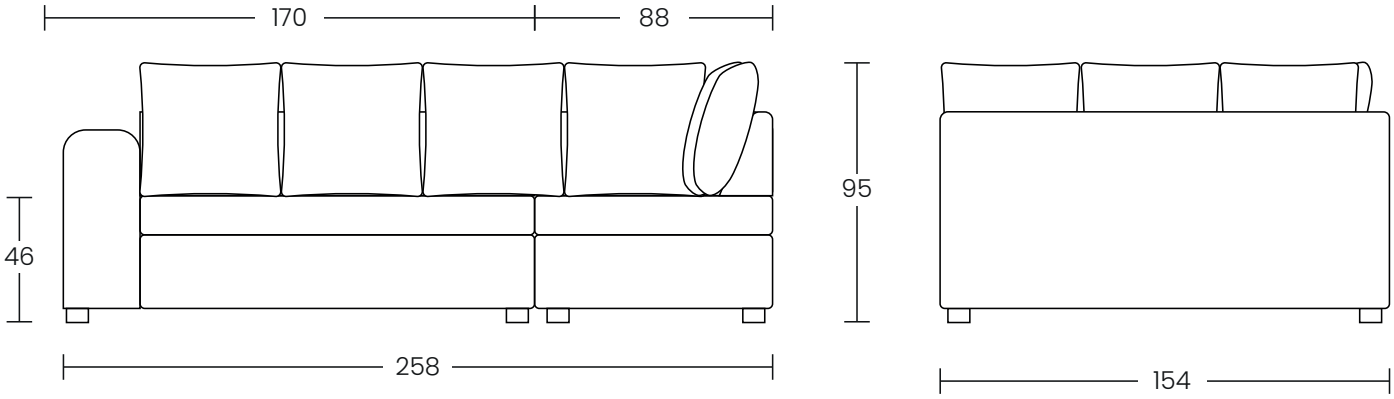

Materiales

Estructura en madera de pino estufada.
Tela Michelle Gris.
Acojinamiento de poliuretano Euro en densidad 40.
Relleno delcron siliconizado.

Color

Gris

Orientación

Derecha

ALAMO MUEBLES

Sala Loft Gris Fossil

$14,990

Dimensiones

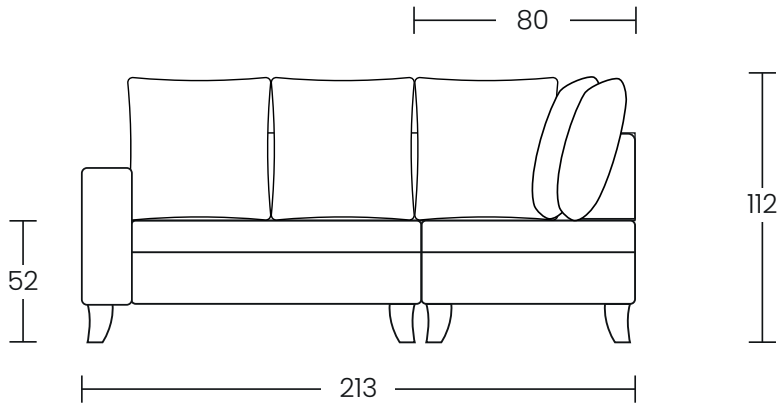

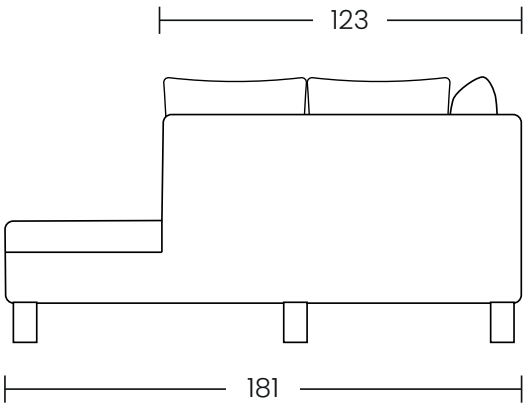

Materiales

Estructura de madera de pino.
Tela Enjoy Fossil.
Acojinamiento de poliuretano Euro en densidad 40.
Relleno delcron siliconizado.

Color

Gris Fossil

Orientación

Derecha

ALAMO MUEBLES

Sala Oporto Gris Oxford

$15,990

Dimensiones

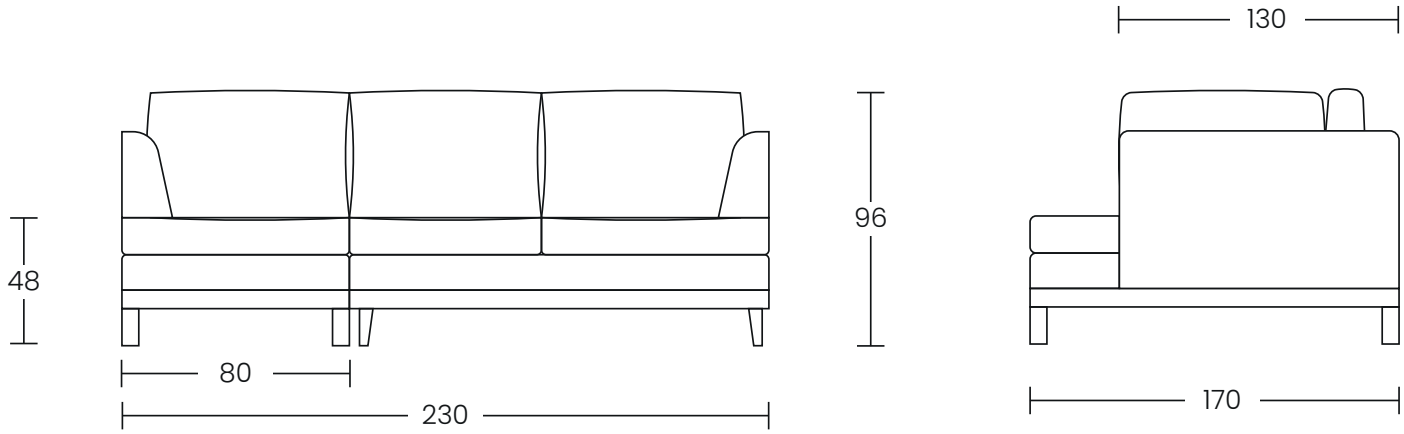

Materiales

Estructura de madera de pino.
Tela Smoke Poliester.
Acojinamiento de poliuretano Euro en densidad 40.
Relleno delcron siliconizado.

Color

Gris Oxford

Orientación

Derecha e Izquierda

ALAMO MUEBLES

Sala Buenos Aires Avellana

$19,990

Dimensiones

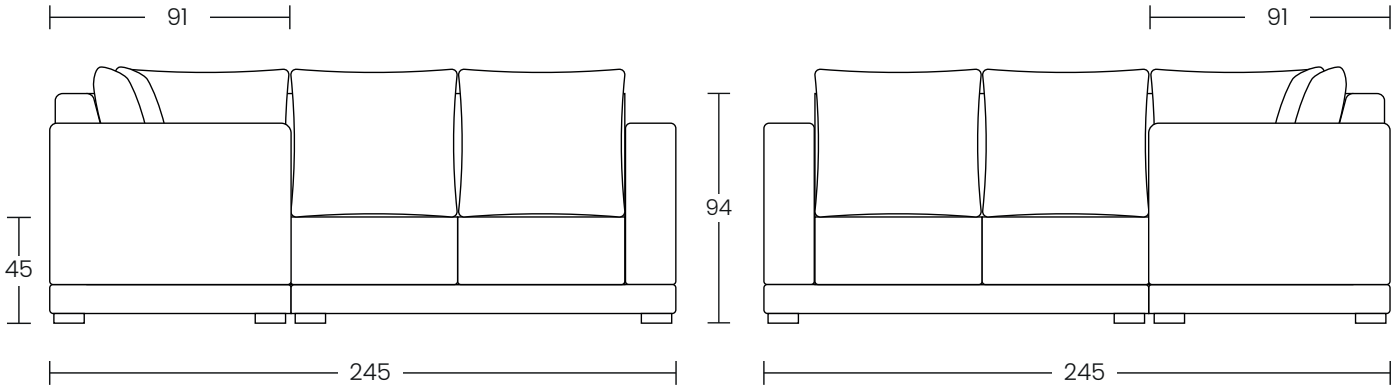

Materiales

Estructura de madera de pino.
Tela Lino.
Hule espuma de alta densidad.

Color

Avellana

Orientación

Escuadra perfecta

ALAMO MUEBLES

Sala Buenos Aires Gris

$19,990

Dimensiones

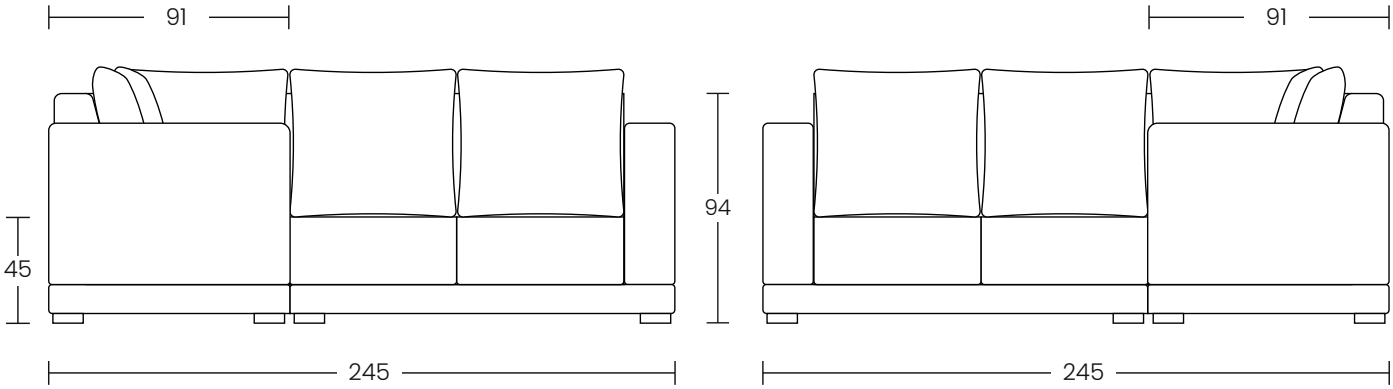

Materiales

Estructura de madera de pino.
Tela Lino.
Hule espuma de alta densidad.

Color

Gris Rowdy

Orientación

Escuadra perfecta

ALAMO MUEBLES

Sala Cobalto Gris Oxford

$6,990

Dimensiones

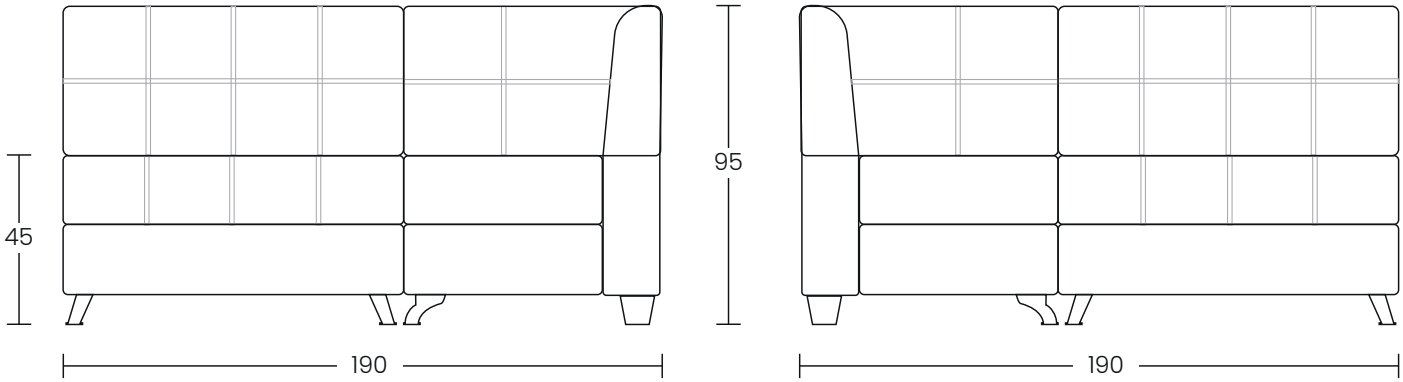

Materiales

Estructura de madera de pino.
Tela Linato Oxford.
Hule espuma de alta densidad.

Color

Gris Oxford

Orientación

Escuadra perfecta

ALAMO MUEBLES

SALAS

3-2

ALAMO
MUEBLES

Sala Holanda Negra 3-2

$15,990

Dimensiones

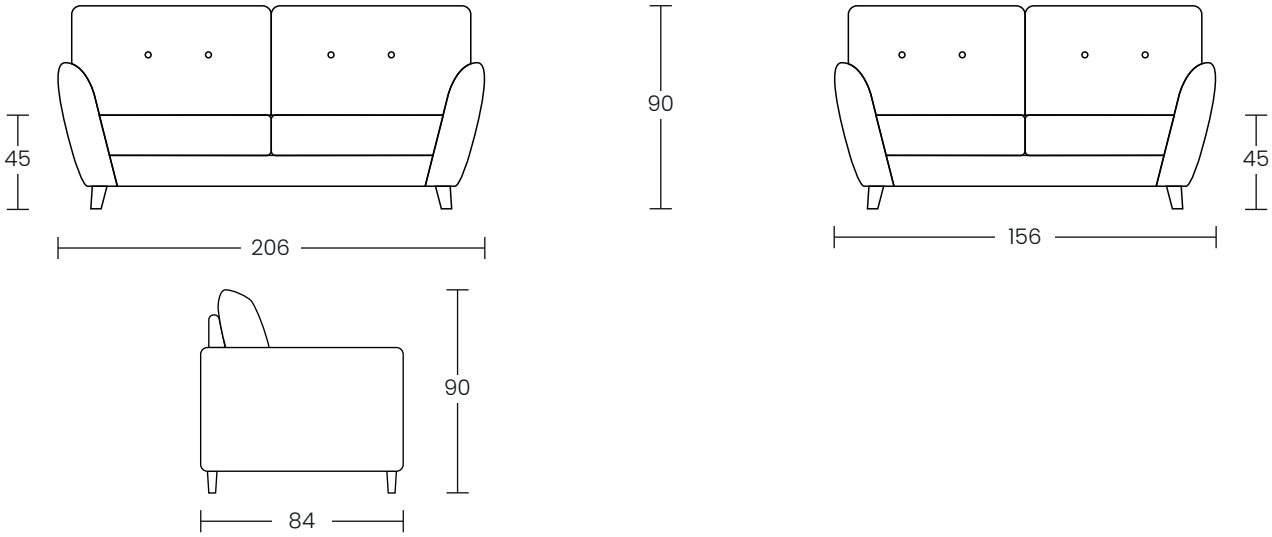

Materiales

Estructura en madera de pino estufada.
Tela Terciopelo Negro.
Acojinamiento de poliuretano Euro en densidad 40.
Relleno delcron siliconizado.

Color

Negro

ALAMO MUEBLES

Sala Holanda Gris 3-2

$15,990

Dimensiones

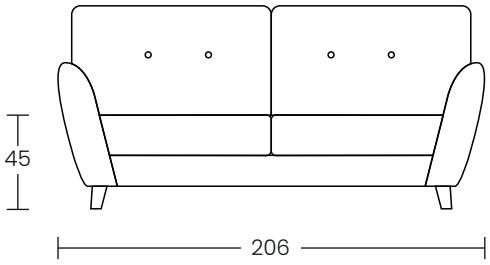

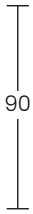

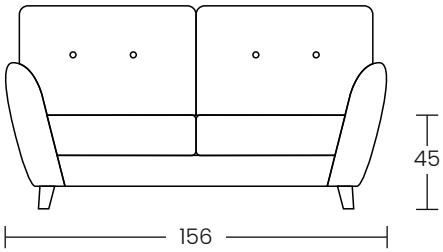

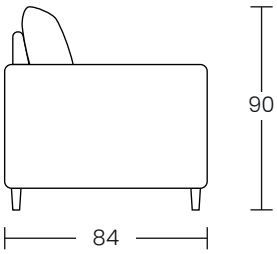

Materiales

Estructura en madera de pino estufada.
Tela Terciopelo Gris.
Acojinamiento de poliuretano Euro en densidad 40.
Relleno delcron siliconizado.

Color

Gris

ALAMO MUEBLES

Sala Sahara Arena 3-2

$9,990

Dimensiones

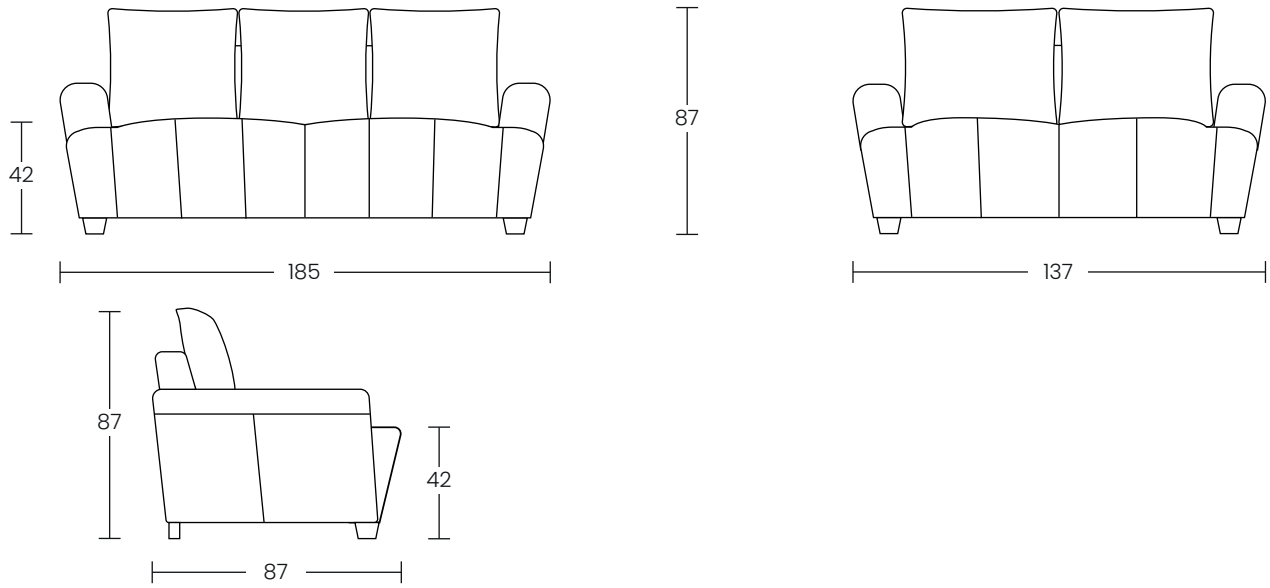

Materiales

Estructura de madera de pino.
Tela Lino.
Acojinamiento de poliuretano Euro en densidad 40.
Relleno delcron siliconizado.

Color

Arena

ALAMO MUEBLES

Sala Verona Gris 3-2

$12,990

Dimensiones

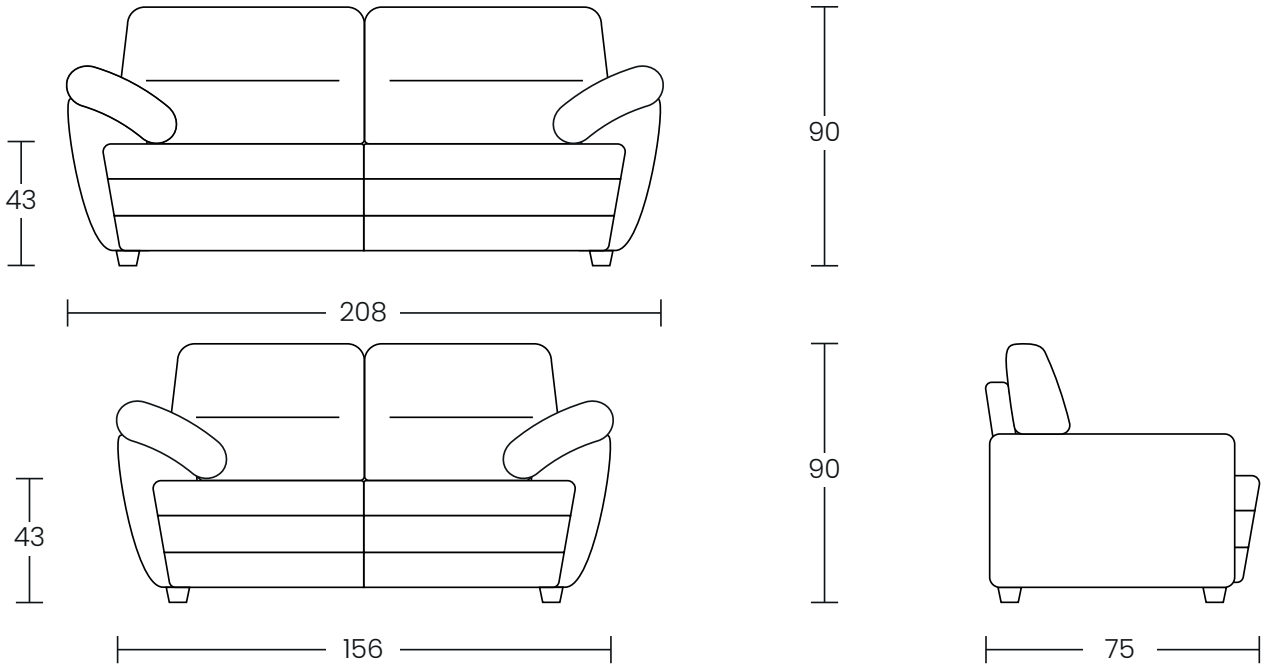

Materiales

Estructura de madera de pino.
Tela FUR0349-19
Hule espuma de alta densidad.

Color

Gris.

ALAMO MUEBLES

Sala Peralta 3-2

$9,990

Dimensiones

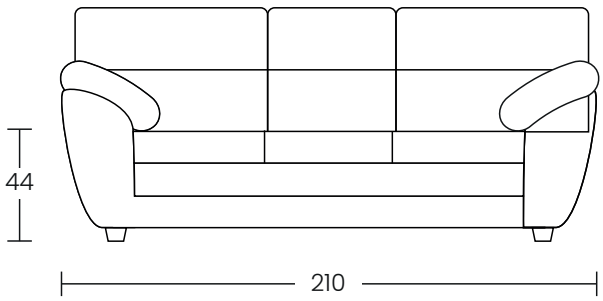

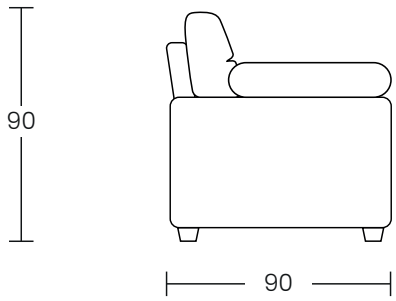

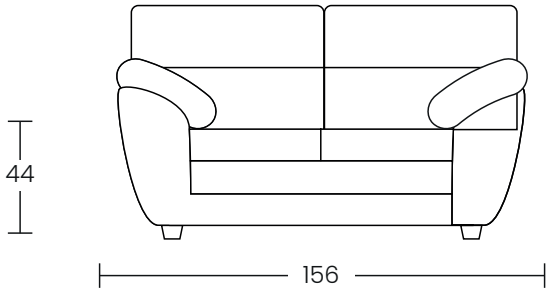

Materiales

Estructura de madera de pino.
Tela Poliester y Microfibra.
Hule espuma de alta densidad.

Color

Negro

ALAMO MUEBLES

Sala Montana 3-2

$9,990

Dimensiones

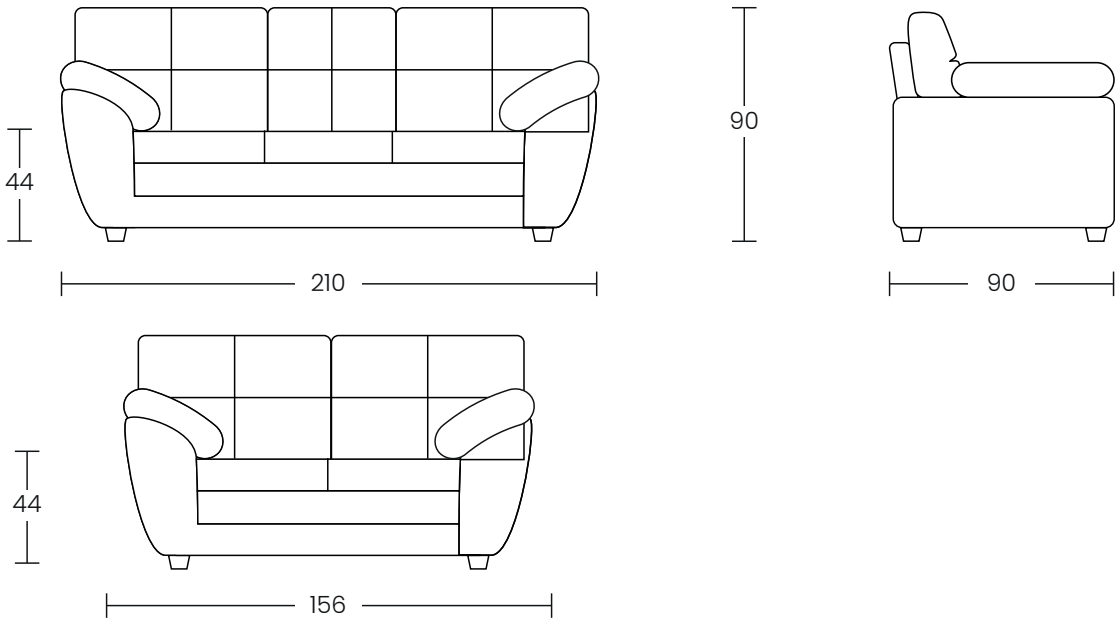

Materiales

Estructura en madera de pino estufada.
Tela microfibra color mocha.
Acojinamiento de poliuretano Euro en densidad 40.
Relleno delcron siliconizado.

Color

Mocha

ALAMO MUEBLES

SALAS

3-2-1

ALAMO
MUEBLES

Sala Holanda Negra 3-2-1

$18,990

Dimensiones

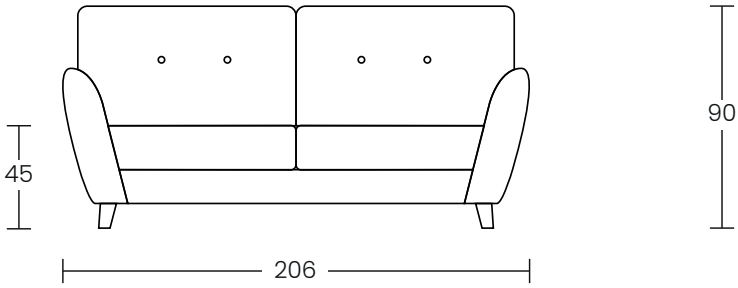

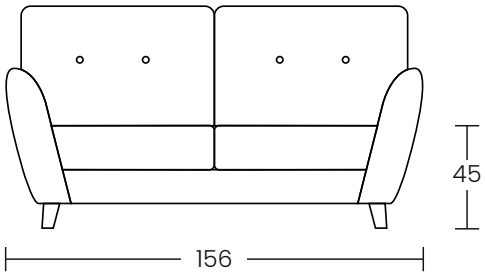

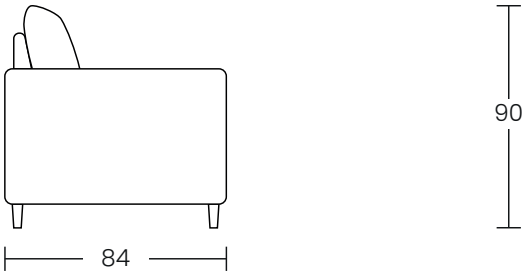

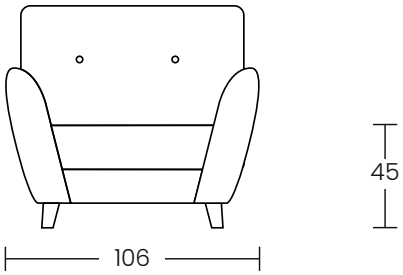

Materiales

Estructura en madera de pino estufada.
Tela Terciopelo Negro.
Acojinamiento de poliuretano Euro en densidad 40.
Relleno delcron siliconizado.

Color

Negro

ALAMO MUEBLES

Sala Holanda Gris 3-2-1

$18,990

Dimensiones

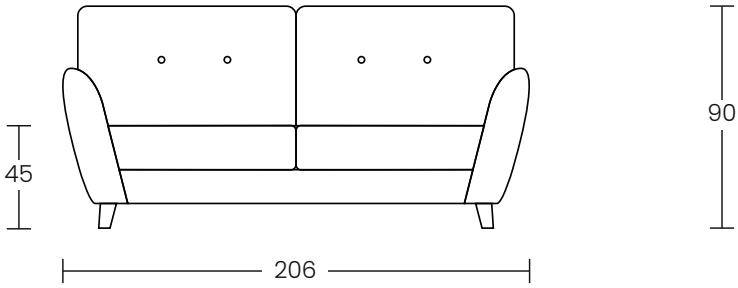

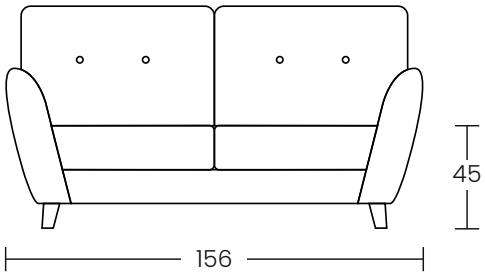

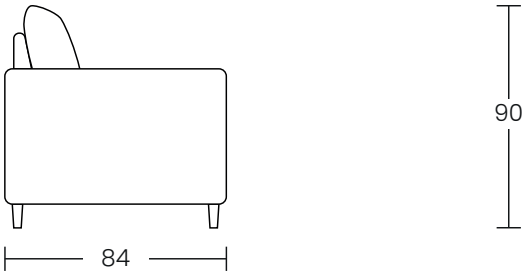

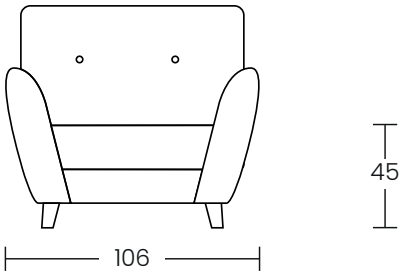

Materiales

Estructura en madera de pino estufada.
Tela Terciopelo Gris.
Acojinamiento de poliuretano Euro en densidad 40.
Relleno delcron siliconizado.

Color

Gris

ALAMO MUEBLES

Sala Sahara Arena 3-2-1

$12,990

Dimensiones

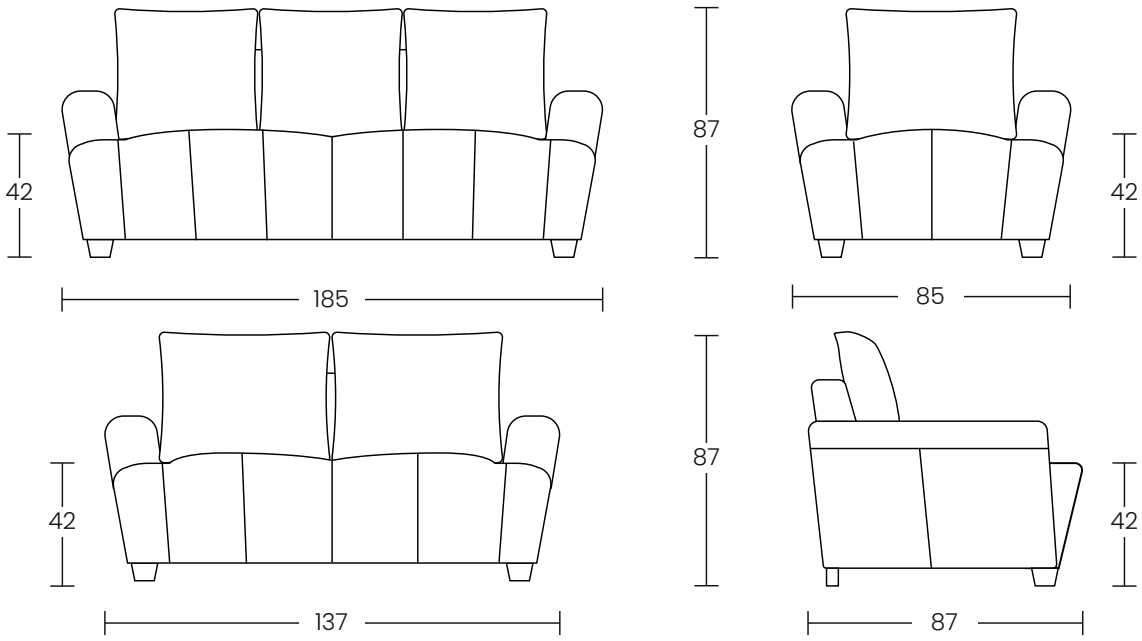

Materiales

Estructura de madera de pino.
Tela Lino.
Acojinamiento de poliuretano Euro en densidad 40.
Relleno delcron siliconizado.

Color

Arena

ALAMO MUEBLES

Sala Verona Gris 3-2-1

$16,990

Dimensiones

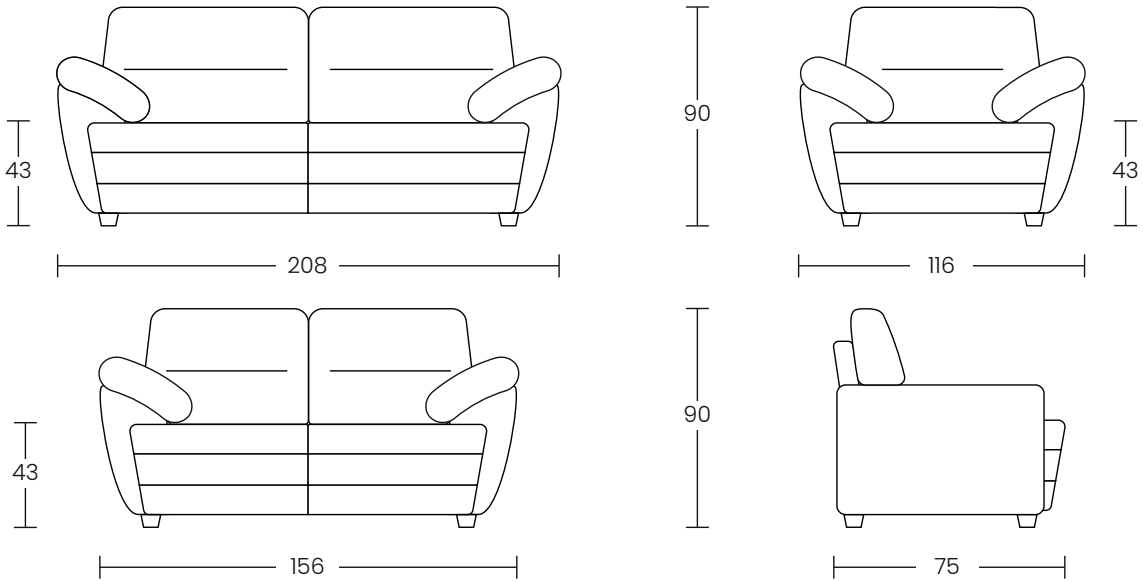

Materiales

Estructura de madera de pino.
Tela FUR0349-19
Hule espuma de alta densidad.

Color

Gris

ALAMO MUEBLES

Sala Montana 3-2-1

$12,990

Dimensiones

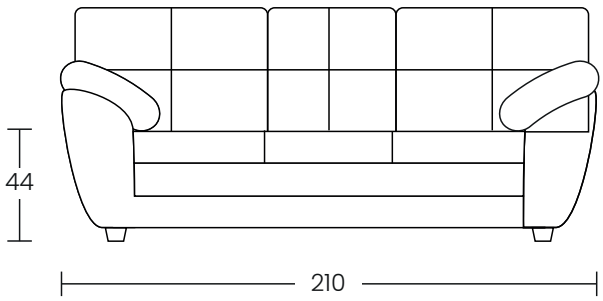

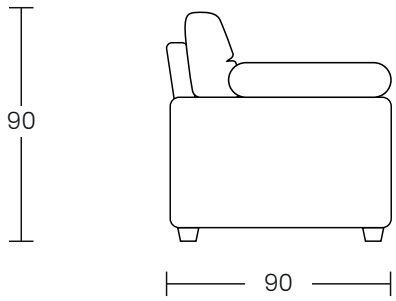

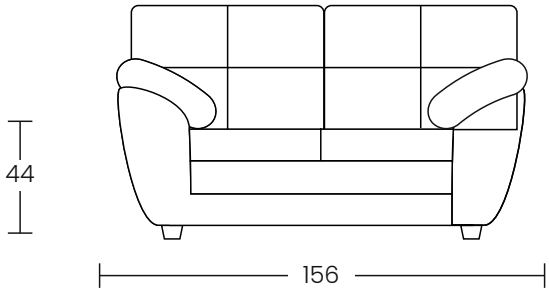

Materiales

Estructura en madera de pino estufada.
Tela microfibra color mocha.
Acojinamiento de poliuretano Euro en densidad 40.
Relleno delcron siliconizado.

Color

Mocha

ALAMO MUEBLES

SOFAS
CAMAS

ALAMO
MUEBLES

Sofá Cama Klause

$9,990

Dimensiones

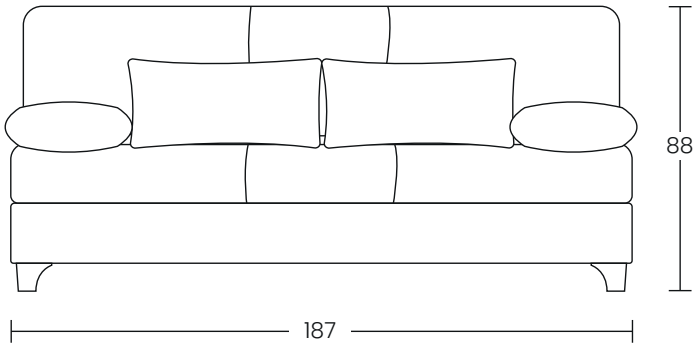

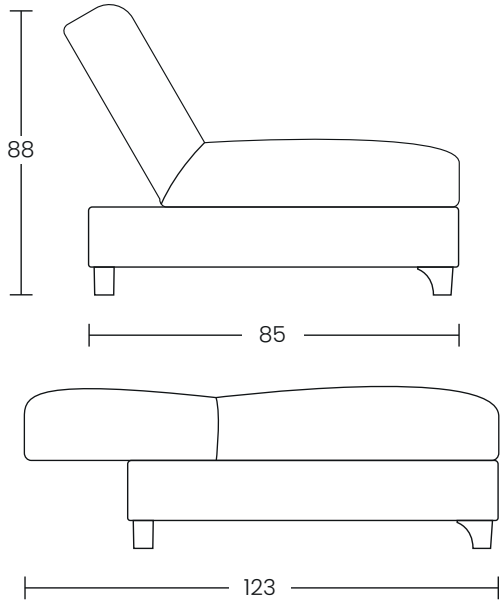

Materiales

Estructura de madera de pino.
Tela Grass Glow Charcoal.
Hule espuma de alta densidad.

Color

Gris Charcoal

ALAMO MUEBLES

Sofá Cama Mat. Gris

$7,490

Dimensiones

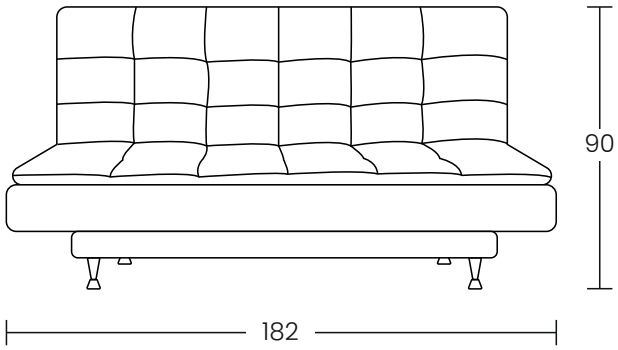

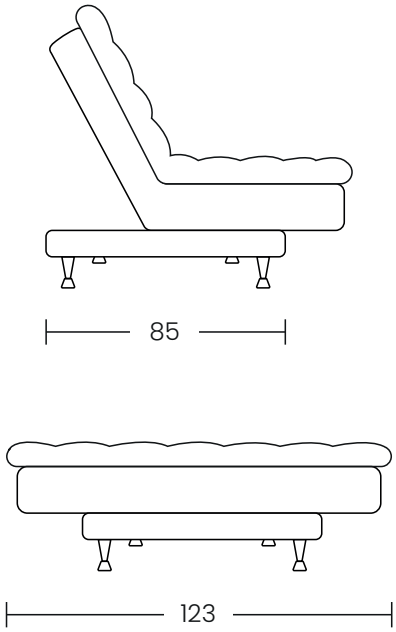

Materiales

Estructura de madera de pino.
Tela Algodón.
Hule espuma de alta densidad.

Color

Gris

ALAMO MUEBLES

Sofá Cama Mat. Mostaza

$7,490

Dimensiones

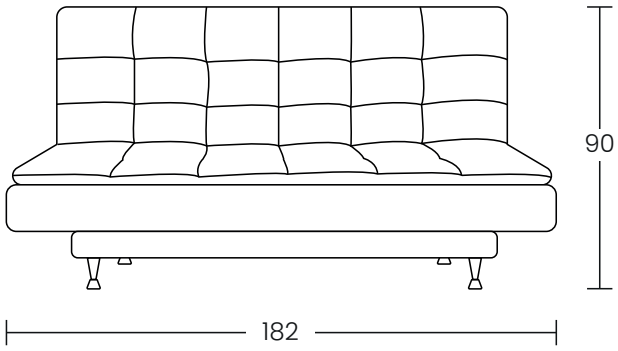

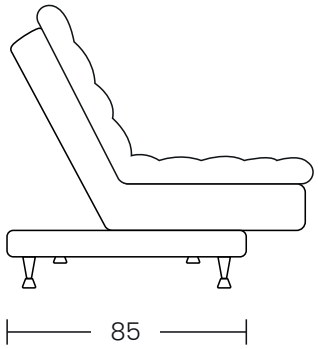

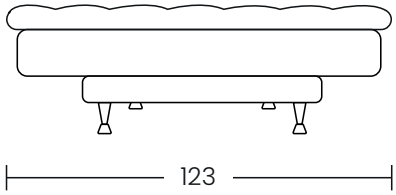

Materiales

Estructura de madera de pino.
Tela Algodón.
Hule espuma de alta densidad.

Color

Mostaza

ALAMO MUEBLES

Sofá Cama Mat. Coffe

$7,490

Dimensiones

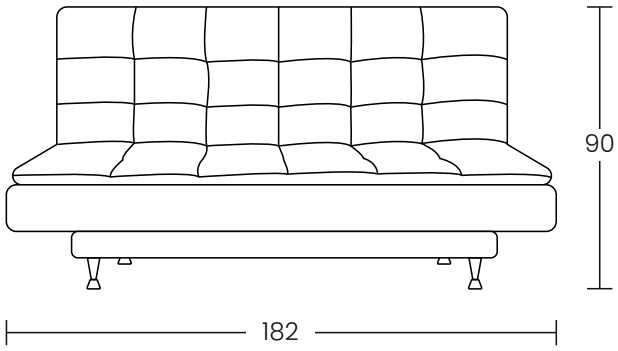

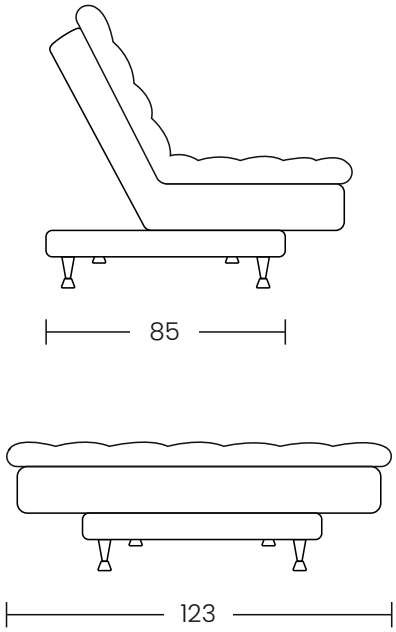

Materiales

Estructura de madera de pino.
Tela Algodón.
Hule espuma de alta densidad.

Color

Beige

ALAMO MUEBLES

Sofá Cama Confort Doble

$8,990

Dimensiones

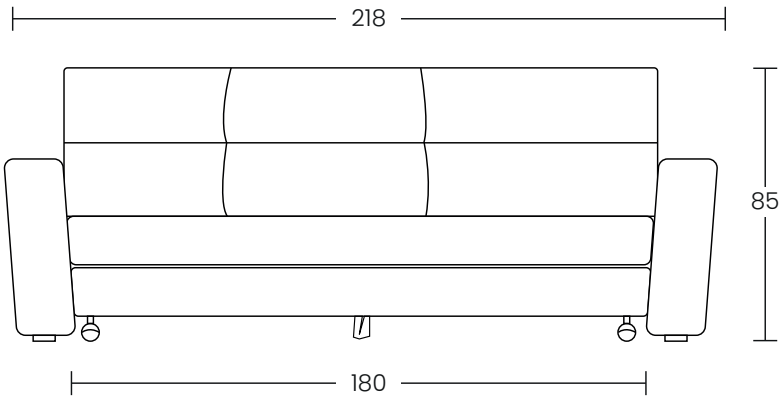

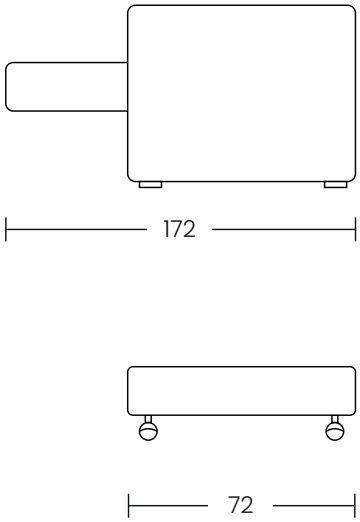

Materiales

Estructura de madera de pino.
Tela Algodón.
Hule espuma de alta densidad.

Color

Gris Oxford

ALAMO MUEBLES